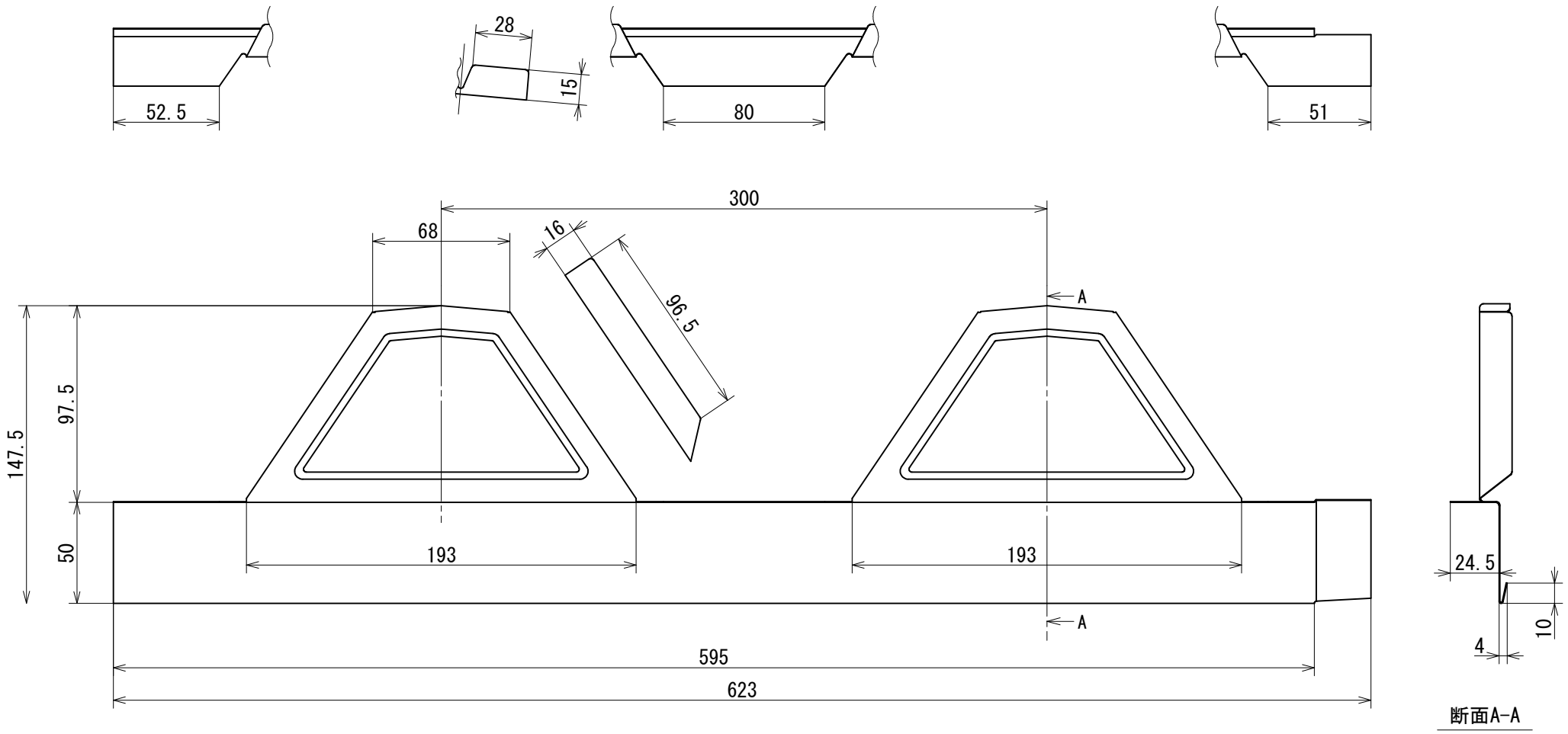

⑤				材料	溶融55%アルミニウム-亜鉛合金めっき鋼板 t=0.4
④				仕上げ	
③					
②				品名	ハゼ６００見切面戸
①				スケール	1/2
	構　成　部　品	主　な　仕　様	数量	コードNo.	11026

株式会社 高又製作所