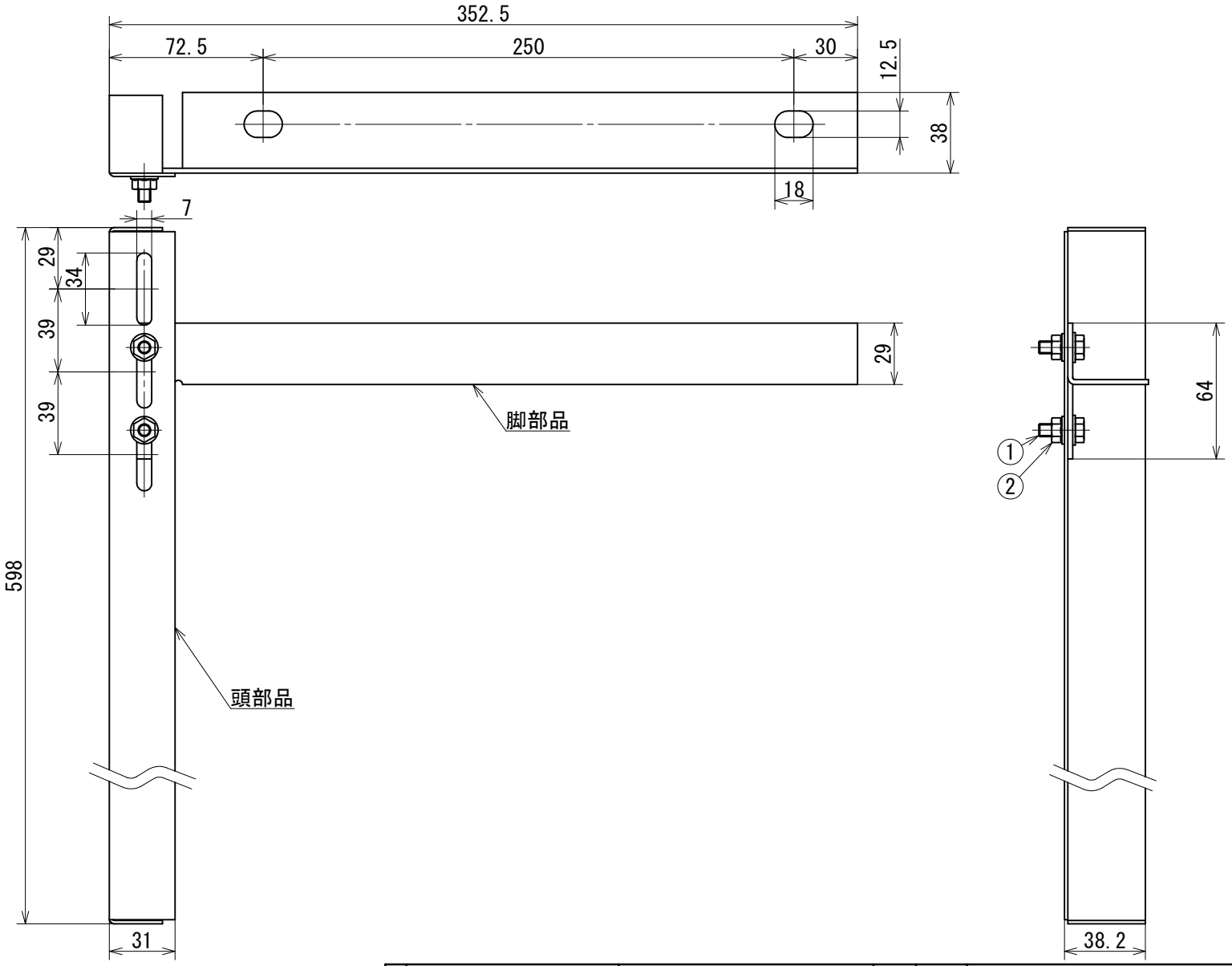

⑤				材料	頭部品：溶融亜鉛めっき鋼板 t=1.6 脚部品：溶融亜鉛めっき鋼板 t=2.3	
④				仕上げ		
③						
②	フランジ付六角ナット	M6　クロメート	2	品名	Ｔ６００破風取付金具（１５０用）	
①	フランジ付六角ボルト	M6×16　クロメート	2	スケール	1/2	株式会社 高又製作所
	構　成　部　品	主　な　仕　様	数量	コードNo.	13770	