

セット部品

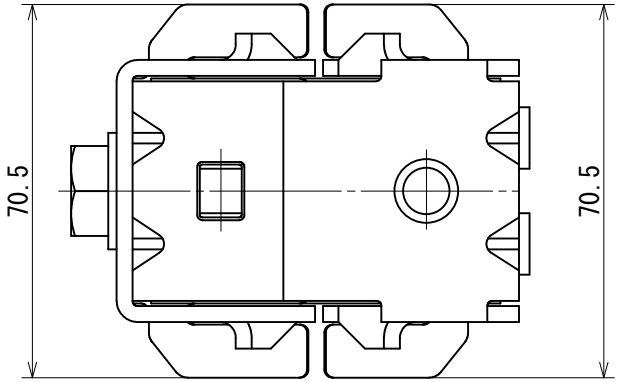

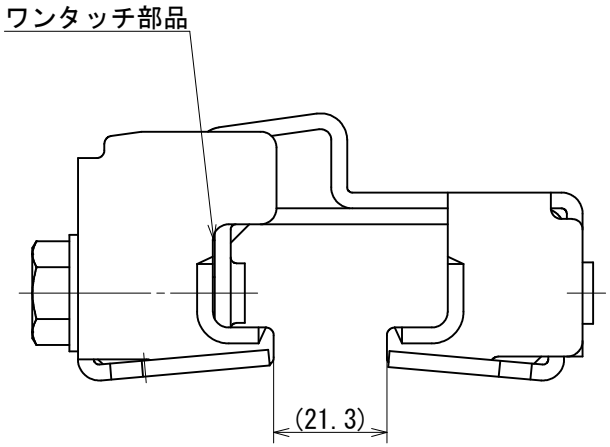

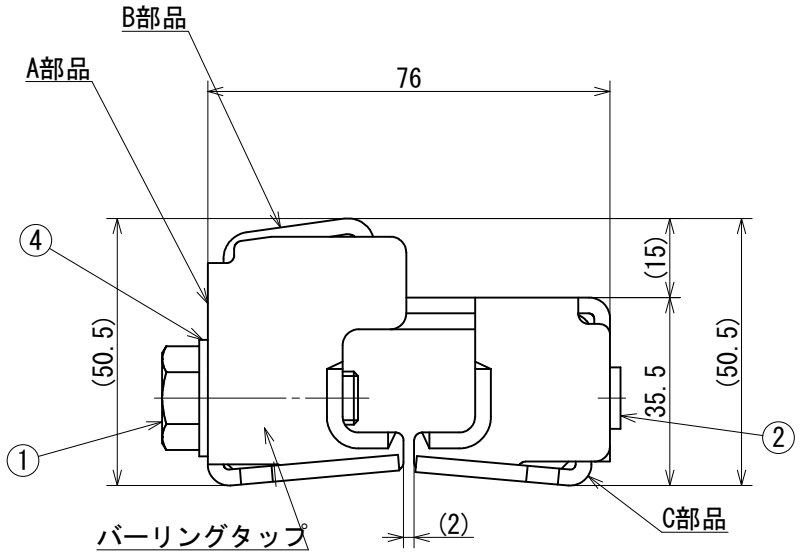

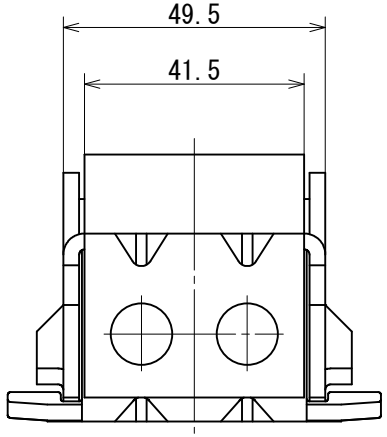

開放状態

	構成部品	主な仕様	数量
⑥			
⑤			
④	平座金	10　クロメート	1
③	六角トリーマ	M10×30　クロメート	1
②	薄平リベット	6×12	2
①	六角ボルト	M10×30　クロメート	1

材料	A部品：熱間圧延軟鋼板 t=3.0 … i　B部品：熱間圧延軟鋼板 t=3.0 … i C部品：熱間圧延軟鋼板 t=3.0 … i ワンタッチ部品：溶融55%アルミニウム-亜鉛合金めっき鋼板 t=0.35　又は　0.4
仕上げ	Ep-Fe/Zn 5/CM1（材料ｉ）
品名	葺替金具ＳＫ５０
スケール	1/1
コードNo.	16521

株式会社 高又製作所